შპს "ჯორჯიან უოთერ ენდ ფაუერი"
შპს "ჯორჯიან უოთერ ენდ ფაუერი"
შპს "ჯორჯიან უოთერ ენდ ფაუერი"
შპს "ჯორჯიან უოთერ ენდ ფაუერი"

gwp
მეტი ვიდრე უბრალოდ წყალი
MORE THAN JUST WATER

შპს "ჯორჯიან უოთერ ენდ ფაუერი"
ტექნიკური ექსპერტიზის და პროექტირების დეპარტამენტი
საპროექტო სამსახური

შპს **gwp**-ს რეზერვუარების 100 მ პერიმეტრის შემოღობვის პროექტი

თბილისი 2019

დაკვეთა №	
სტადია	მუშა პროექტი (მპ)

ნ ა ხ ა ზ ე ბ ი ს ჩ ა მ ო ნ ა თ ვ ა ლ ი

№	ნახაზის დასახელება	ფურცელი №
	ტ ე ქ ნ ო ლ ო გ ი უ რ ი ნ ა წ ი ლ ი	
1.	**საერთო მონაცემები**	**ნ-1**
2.	**შემოღობვის განშლა**	**ნ-2**
3.	**შემოღობვის ღიობის დეტალი**	**ნ-3**
4.	**შემოღობვის ღიობის პანელი**	**ნ-4**
5.	**ჭიშკარი კუტიკარით**	**ნ-5**
6.	**კვანძები და კვეთები**	**ნ-6**
7.	**შემოღობვის სპეციფიკაცია**	**ნ-7**

მ ო კ ლ ე გ ა ნ მ ა რ ტ ებ ი თ ი ბ ა რ ა თ ი

რეზერვუარების შემოღობვის პროექტი
დამუშავებულია „ჯორჯიან უოთერ ენდ ფაუერი“-ს საპროექტო სამსახურის მიერ. პროექტში სამუშაო მოცულობები და სპეციფიკაცია მითითებულია 100 ბრძივ მეტრზე.
წინამდებარე პროექტის გრაფიკული ნაწილი შესრულებულია სამშენებლო ნორმებისა და წესების დაცვით, სათანადო სამუშაოთა მოცულობების და მასალის სპეციფიკაციებით.

ს ა ე რ თ ო მ ი თ ი თ ებ ე ბ ი

1. სამუშაოების დაწყებამდე დაზუსტებულ იქნას საინჟინრო კომუნიკაციების არსებობა.
2. სამონტაჟო სამუშაოების წარმოება და მიღება-ჩაბარება განხორციელდეს СНИП 2.04.02-84 და СНИП 2.04.02-85 მითითებების დაცვით.
3. სამუშაოების წარმოებისას აუცილებელია ზედამხედველობა.

ფორმატი	სტადია	ვარიანტი
A3	მ.პ.	1

შენიშვნები:

1. საერთო მონაცემები იხ. განმარტებით ბარათში.
2. შემოღობვის განშლა.
3. შემოღობვის ღიობის დეტალი.
4. შემოღობვის ღიობის პანელი.
5. ჭიშკარი კუტიკარით.
6. კვანძები და კვეთები
7. სპეციფიკაცია

დამკვეთი

შპს ათორ თაუერი

დაკვეთა

შემსრულებელი

შ.პ.ს. "ჯორჯიან უოთერ ენდ ფაუერი"
თბილისი, კოსტავას I შესახვევი, №33
ტექნიკური ექსპერტიზის და პროექტირების დეპარტამენტი-საპროექტო სამსახური

საპროექტო უფროსი	ა. როხვაძე	
პროექტის ხელმძღვანელი	დ.ღუდუშაური	
შესრულა	დ.ღუდუშაური	
შეამოწმა	ო. ბერიძე	

პროექტი

რეზერვუარების 100 მ პერიმეტრის შემოღობვის პროექტი

თარიღი: თებერვალი **2019**

ნახაზი

საერთო მონაცემები

მასშტაბი	ფურცელი №	ფურცლები
1:1000	ნ-1	7

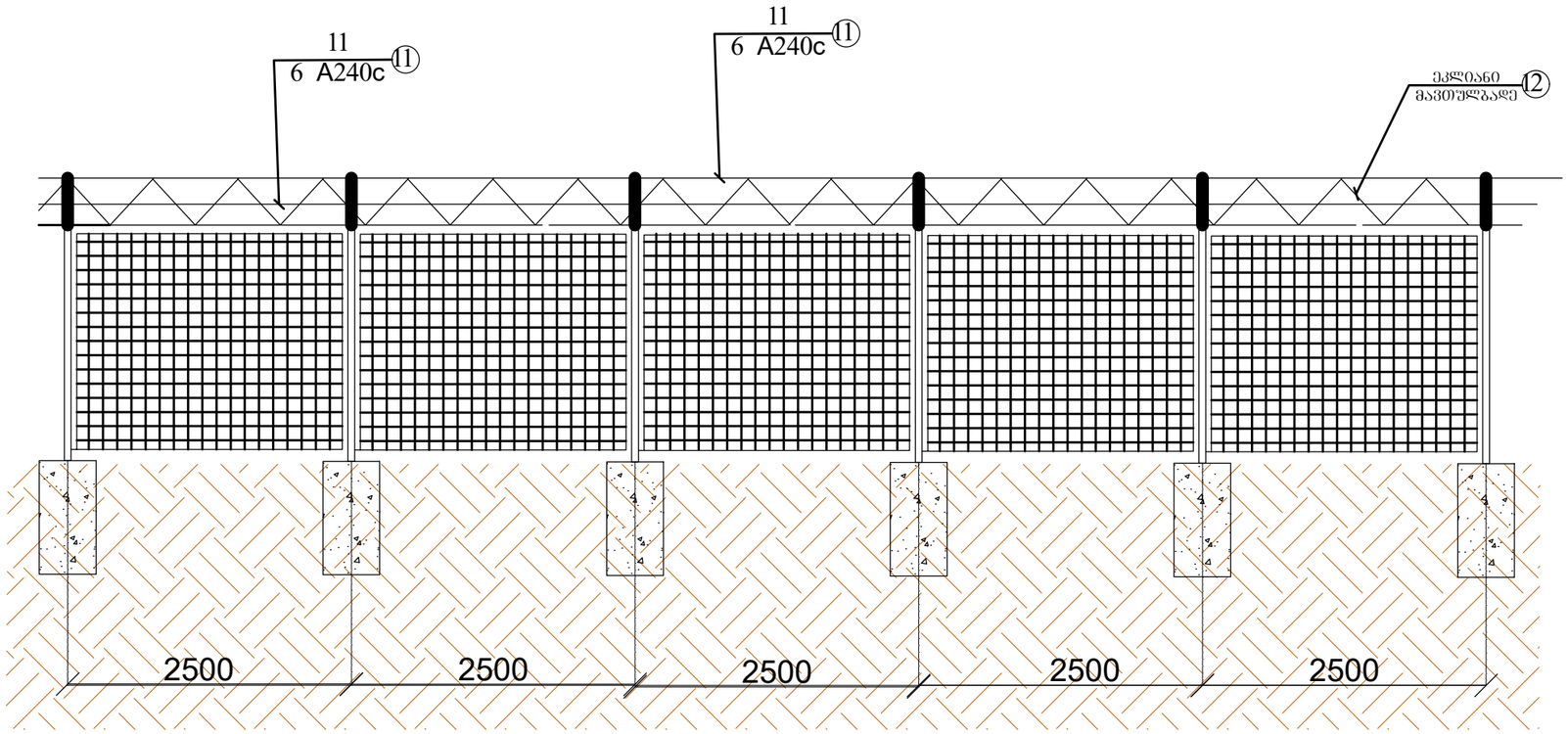

ფორმატი	სტადია	ვარიანტი
A3	მ.ვ.	1

შენიშვნები:

1. საერთო მონაცემები იხ. განმარტებით ბარათში.
2. შემოღობვის განშლა.
3. შემოღობვის დიობის დეტალი.
4. შემოღობვის დიობის პანელი.
5. ჩიმკარი კუტიკარით.
6. კვანძები და კვეთები
7. სპეციფიკაცია

დამკვეთი

შპს ათორ თაუერი

დაკვეთა

შემსრულებელი

შ.პ.ს. "ჯორჯიან უოთერ ენდ უაუერი"
თბილისი, კოსტავას I შესახვევი, №33
მექანიკური ექსპერტიზის და პროექტირების დეპარტამენტი-საპროექტო სამსახური

საპროექტო უფროსი	ა. როხვაძე	
პროექტის ხელმძღვანელი	დ.ღუდუშაური	
შესრულა	დ.ღუდუშაური	
შეამოწმა	ო. ბერიძე	

პროექტი

რეზერვუარების 100 მ პერიმეტრის შემოღობვის პროექტი

თარიღი: თებერვალი **2019**

ნახაზი

შემოღობვის განშლა

მასშტაბი	ფურცელი №	ფურცლები
1:1000	6-2	7

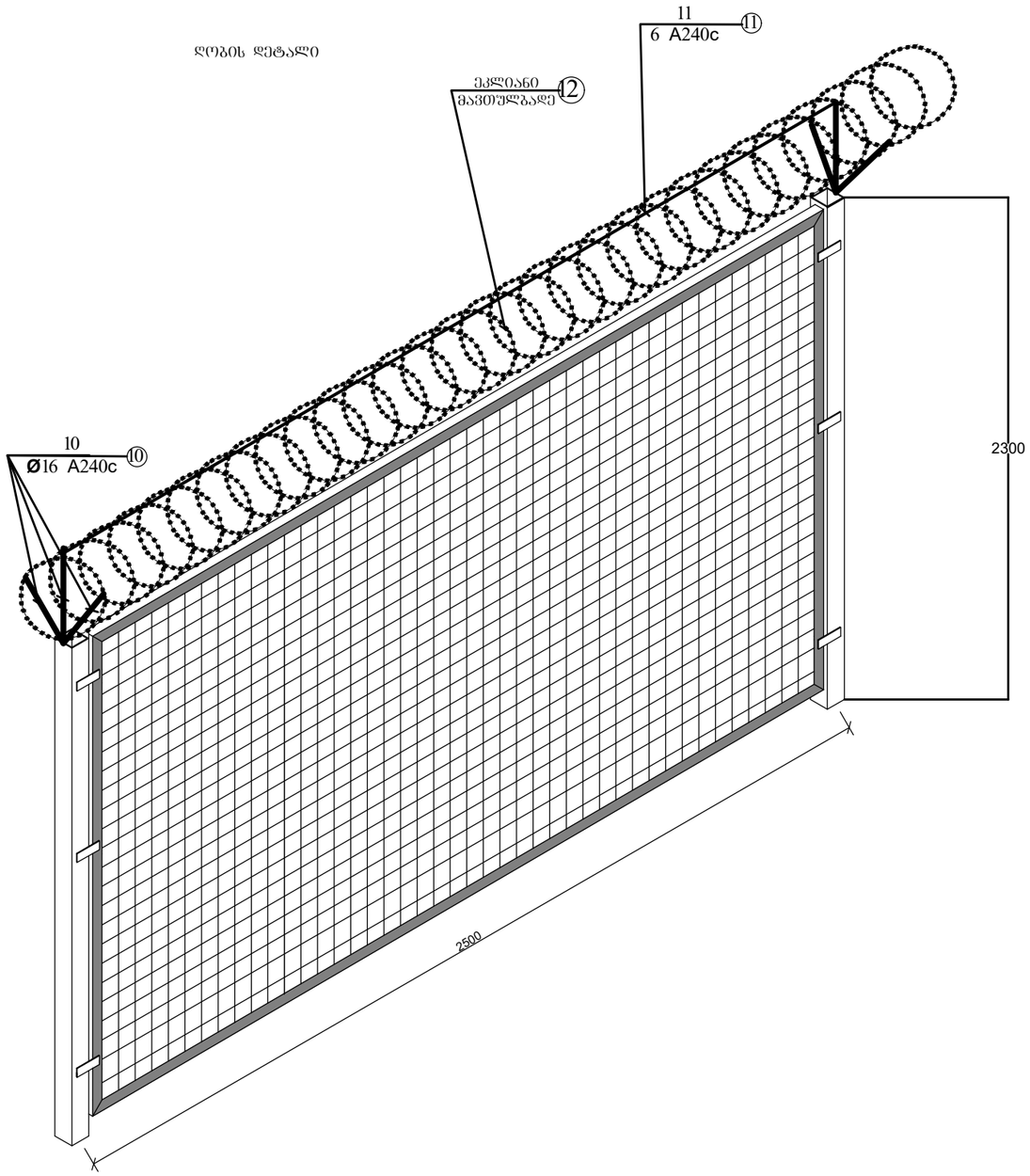

ფორმატი	სტადია	ვარიანტი
A3	მ.ბ.	1

შენიშვნები:

1. საერთო მონაცემები იხ. განმარტებით ბარათში.
2. შემოღობვის განშლა.
3. შემოღობვის ღიობის დეტალი.
4. შემოღობვის ღიობის პანელი.
5. ჭიშკარი კუტიკარით.
6. კვანძები და კვეთები
7. სპეციფიკაცია

დამკვეთი

შპს ათორ თაუერი

დაკვეთა

შემსრულებელი

შ.პ.ს. "ჯორჯიან უოთერ ენდ ფაუერი"
თბილისი, კოსტავას I შეხვევი, №33
ტექნიკური ექსპერტიზის და პროექტირების დეპარტამენტი-საპროექტო სამსახური

საპროექტო უფროსი	ა. როხვაძე	
პროექტის ხელმძღვანელი	დ.ღუდუშაური	
შესრულა	დ.ღუდუშაური	
შეამოწმა	ო. ბერიძე	

პროექტი

რეზერვუარების 100 მ პერიმეტრის შემოღობვის პროექტი

თარიღი: თებერვალი 2019

ნახაზი

შემოღობვის ღიობის დეტალი

მასშტაბი	ფურცელი №	ფურცლები
1:1000	6-3	7

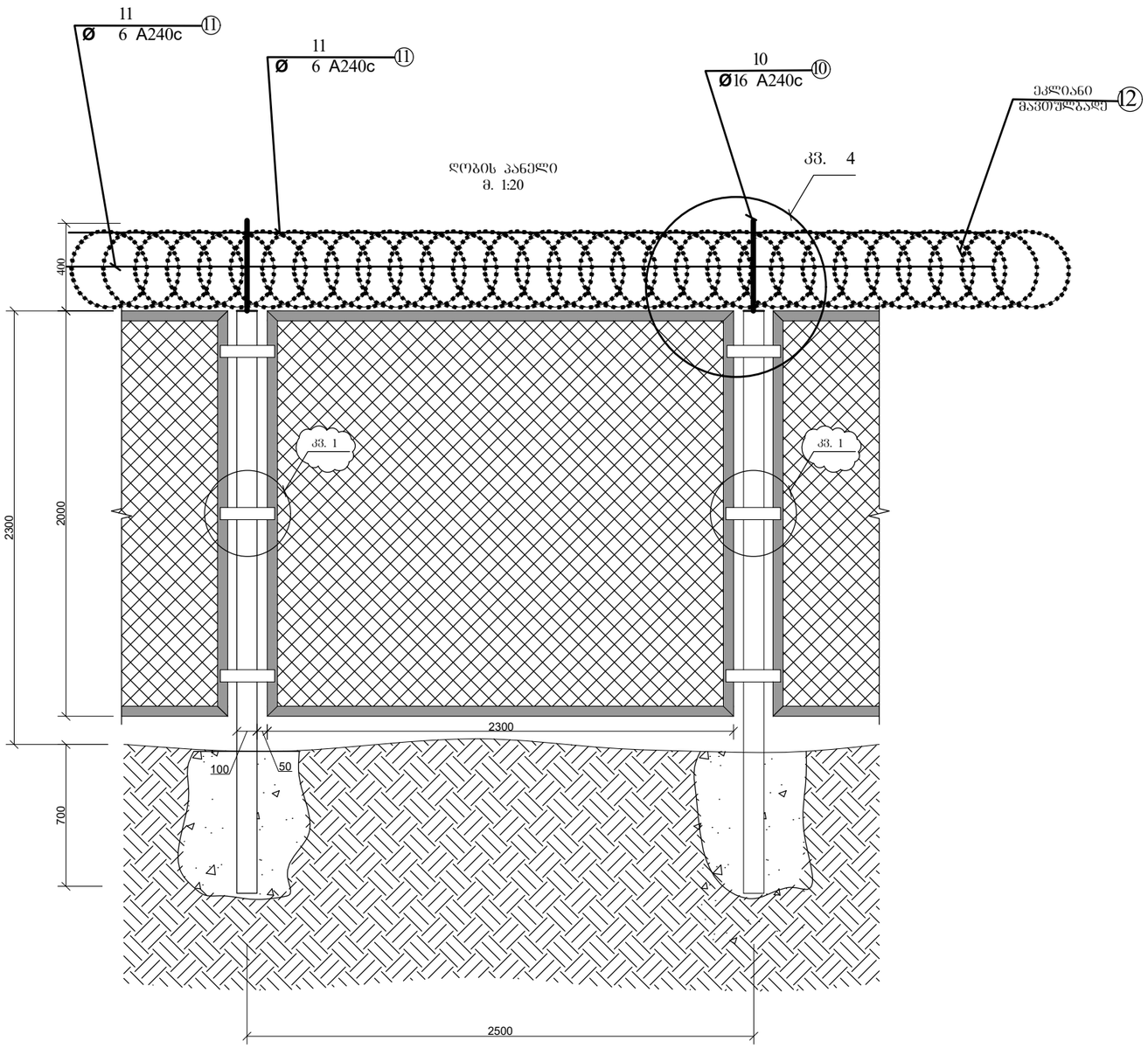

ფორმატი	სტადია	ვარიანტი
A3	მ.პ.	1

შენიშვნები:

1. საერთო მონაცემები იხ. განმარტებით ბარათში.
2. შემოღობვის განშლა.
3. შემოღობვის დიობის დეტალი.
4. შემოღობვის დიობის პანელი.
5. ჩიშკარი კუტიკარით.
6. კვანძები და კვეთები
7. სპეციფიკაცია

დამკვეთი

შპს ათორ თაუერი

დაკვეთა

შემსრულებელი

შ.პ.ს. "ჯორჯიან უოთერ ენდ ფაუერი"
თბილისი, კოსტავას I შესახვევი, №33
გეოტექნიკური ექსპერტიზის და პროექტირების დეპარტამენტი-საპროექტო სამსახური

საპროექტო უფროსი	ა. როხვაძე	
პროექტის ხელმძღვანელი	დ.ღუდუშაური	
შესრულა	დ.ღუდუშაური	
შეამოწმა	ო. ბერიძე	

პროექტი

რეზერვუარების 100 მ პერიმეტრის შემოღობვის პროექტი

თარიღი: თებერვალი 2019

ნახაზი

შემოღობვის დიობის პანელი

მასშტაბი	ფურცელი №	ფურცლები
1:1000	6-4	7

ჭიშკარი
მ. 1:20

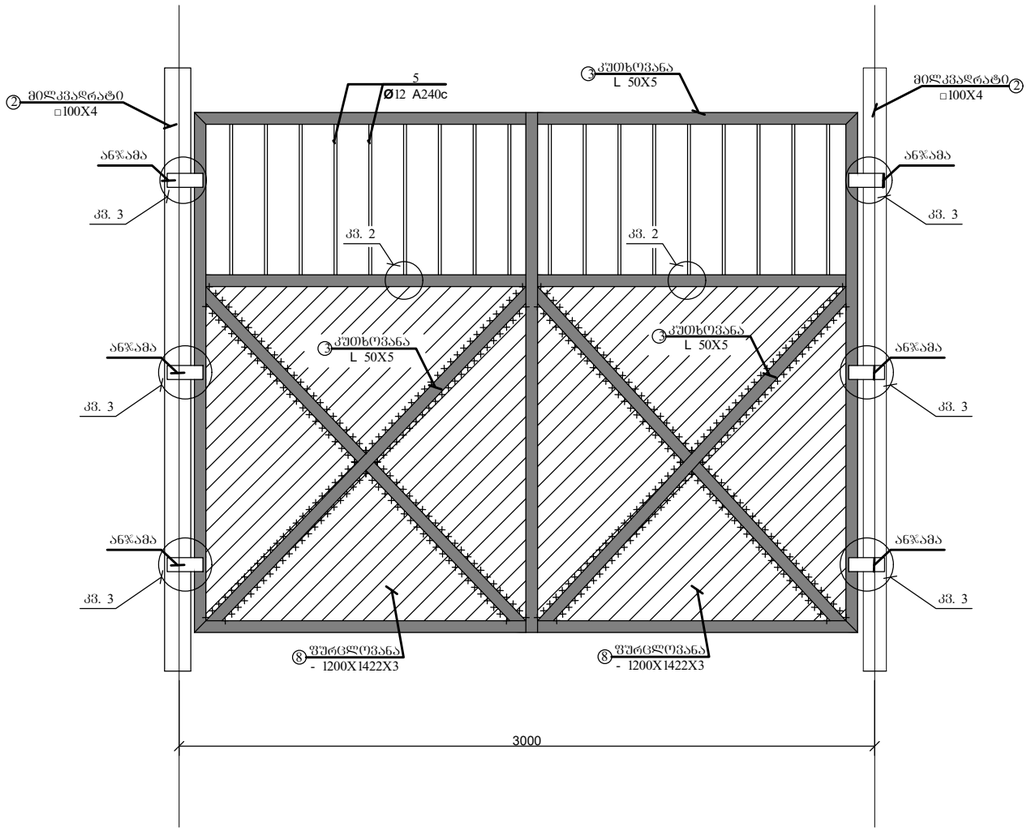

კუტიკარი
მ. 1:20

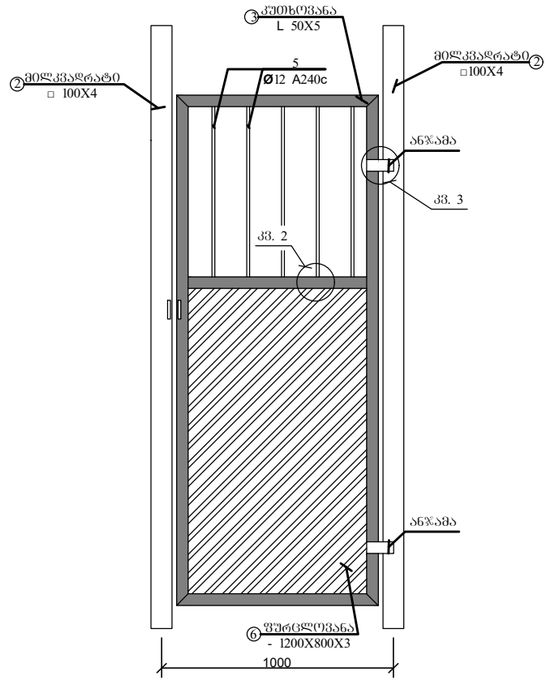

ფორმატი	სტადია	ვარიანტი
A3	მ.პ.	1

შენიშვნები:

1. საერთო მონაცემები იხ. განმარტებით ბარათში.
2. შემოღობვის განშლა.
3. შემოღობვის დიობის დეტალი.
4. შემოღობვის დიობის პანელი.
5. ჭიშკარი კუტიკარით.
6. კვანძები და კვეთები
7. სპეციფიკაცია

დამკვეთი

შპს ათორ თაუერი

დაკვეთა

შემსრულებელი

შ.პ.ს. "ჯორჯიან უოთერ ენდ ფაუერი"
თბილისი, კოსტავას I შესახვევი, №33
ტექნიკური ექსპერტიზის და არქიტექტურების დეპარტამენტი-საარქიტექტო სამსახური

საარქიტექტოს უფროსი	ა. რეხვიაშვილი	
პროექტის ხელმძღვანელი	დ.ღუდუშაური	
შესრულა	დ.ღუდუშაური	
შეამოწმა	ო. ბერიძე	

პროექტი

რეზერვუარების 100 მ პერიმეტრის შემოღობვის პროექტი

თარიღი: თებერვალი 2019

ნახაზი

ჭიშკარი კუტიკარით

მასშტაბი	ფურცელი №	ფურცლები
1:1000	6-5	7

ხძ (81 G) მ. 1:5

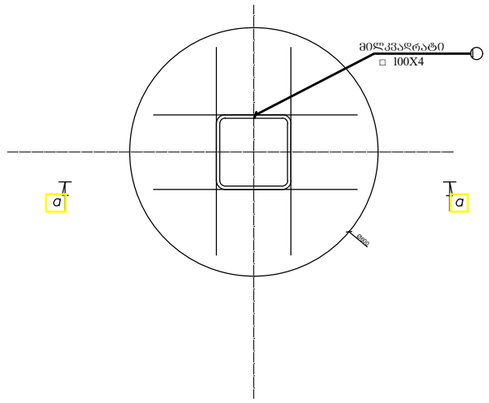

კვეთი ა-ა
მ. 1:10

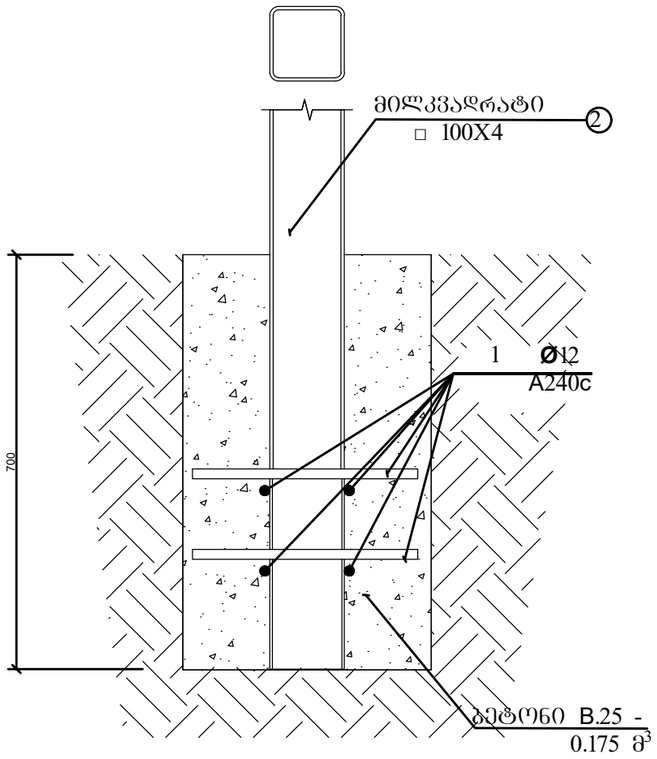

კვანძი 1
მ. 1:5

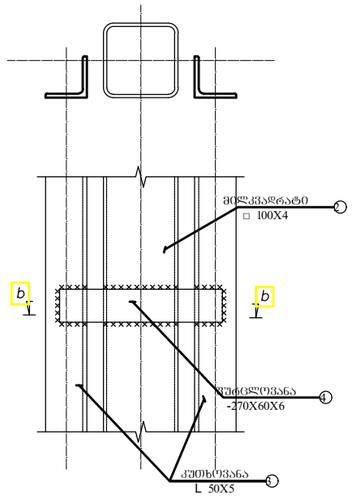

კვანძი 3
მ. 1:5

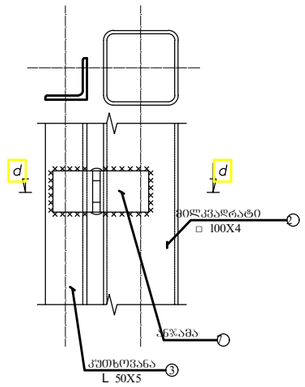

კვეთი ბ-ბ
მ. 1:5

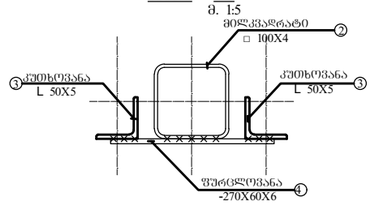

კვეთი დ-დ
მ. 1:5

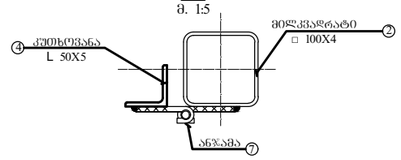

კვანძი
2
მ. 1:5

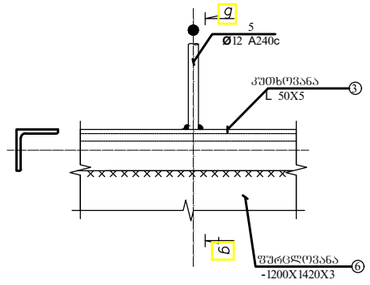

კვეთი
ბ-ბ
მ. 1:5

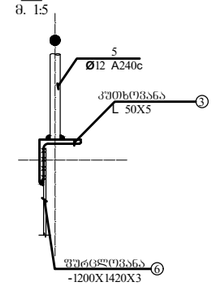

ფორმატი	სტადია	ვარიანტი
A3	მ.ვ.	1

შენიშვნები:

1. საერთო მონაცემები იხ. განმარტებით ბარათში.
2. შემოღობვის განლა.
3. შემოღობვის დიობის დეტალი.
4. შემოღობვის დიობის პანელი.
5. ჭიშკარი კუტიკარით.
6. კვანძები და კვეთები
7. სპეციფიკაცია

დამკვეთი

შპს ათორ თაუერი

დამკვეთა

შემსრულებელი

შ.პ.ს. "ჯორჯიან უოთერ ენდ ფაუერი"
თბილისი, კოსტავას I შესახვევი, №33
ტექნიკური ექსპერტიზის და პროექტირების დეპარტამენტი-საპროექტო სამსახური

საპროექტო უფროსი	ა. რეხვიაძე	
პროექტის ხელმძღვანელი	დ.ღუდუშაური	
შესრულა	დ.ღუდუშაური	
შეამოწმა	ო. ბერიძე	

პროექტი

რეზერვუარების 100 მ პერიმეტრის შემოღობვის პროექტი

თარიღი: თებერვალი **2019**

ნახაზი

შემოღობვის კვანძები და კვეთები

მასშტაბი	ფურცელი №	ფურცლები
1:1000	6-6	7

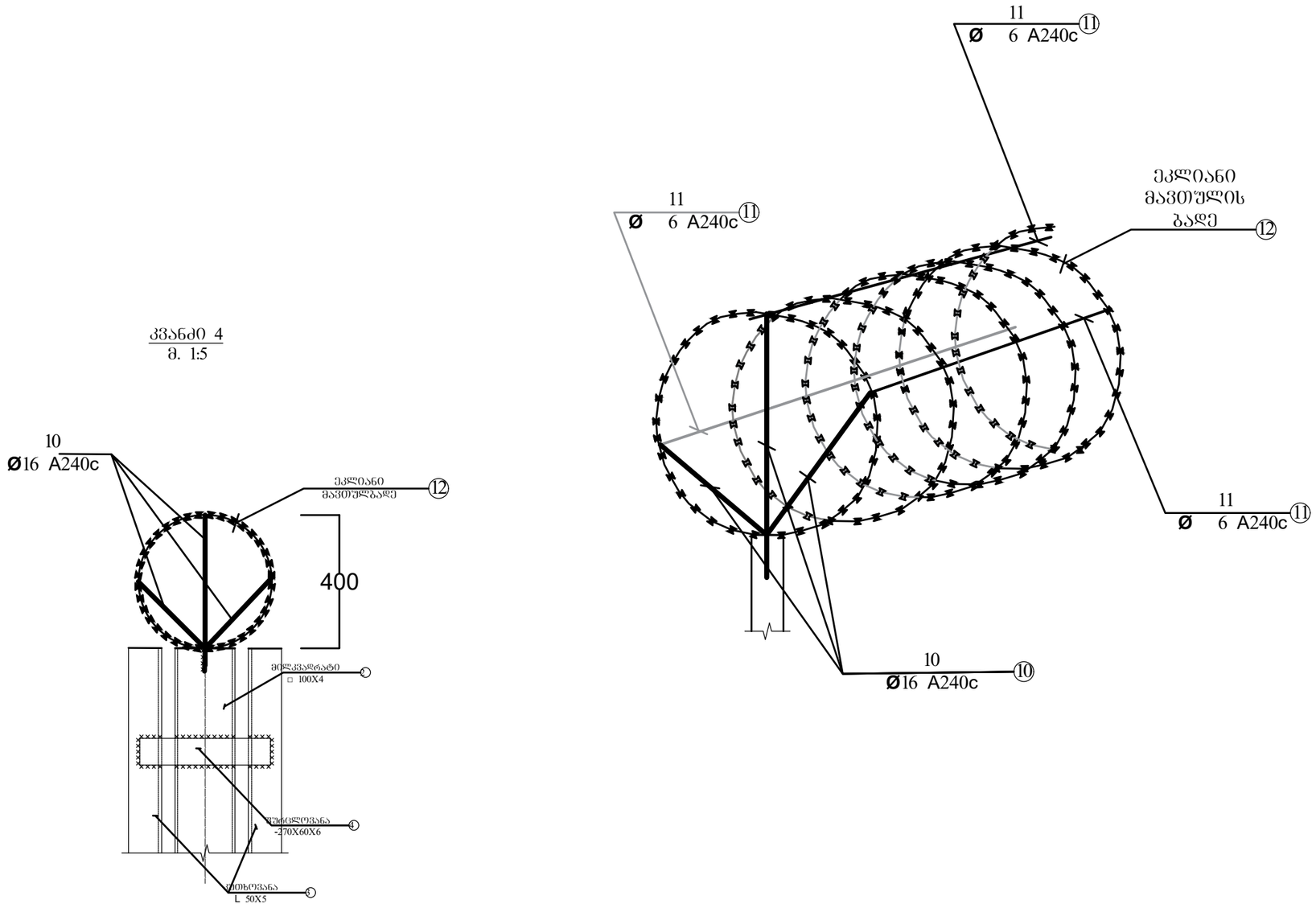

კვანძი 4
მ. 1:5

ფორმატი	სტადია	ვარიანტი
A3	მ.ჯ.	1

შენიშვნები:

1. საერთო მონაცემები იხ. განმარტებით ბარათში.
2. შემოღობვის განშლა.
3. შემოღობვის დიობის დეტალი.
4. შემოღობვის დიობის პანელი.
5. ჭიშკარი კუტიკარით.
6. კვანძები და კვეთები
7. სპეციფიკაცია

დამკვეთი

შპს ათორ თაუერი

დაკვეთა

შემსრულებელი

შ.პ.ს. "ჯორჯიან უოთერ ენდ ფაუერი"
თბილისი, კოსტავას I შესახვევი, №33
ტექნიკური ექსპერტიზის და პროექტირების დეპარტამენტი-საპროექტო სამსახური

საპროექტო უფროსი	ა. როხკაძე	
პროექტის ხელმძღვანელი	დ.ღუდუშაური	
შესრულა	დ.ღუდუშაური	
შეამოწმა	ო. ბერიძე	

პროექტი

რეზერვუარების 100 მ პერიმეტრის შემოღობვის პროექტი

თარიღი: თებერვალი 2019

ნახაზი

შემოღობვის კვანძები და კვეთები

მასშტაბი	ფურცელი №	ფურცლები
1:1000	6-6	7

ოუხანძრალის წყლიდან ბინის ხაქანებამდე

ელემენტის დასახ.					
	ეროვნული სიგრძე (მმ.)				